HANDELING Nr H78.440-00: *Technische specificaties van de stuurinrichting* 1

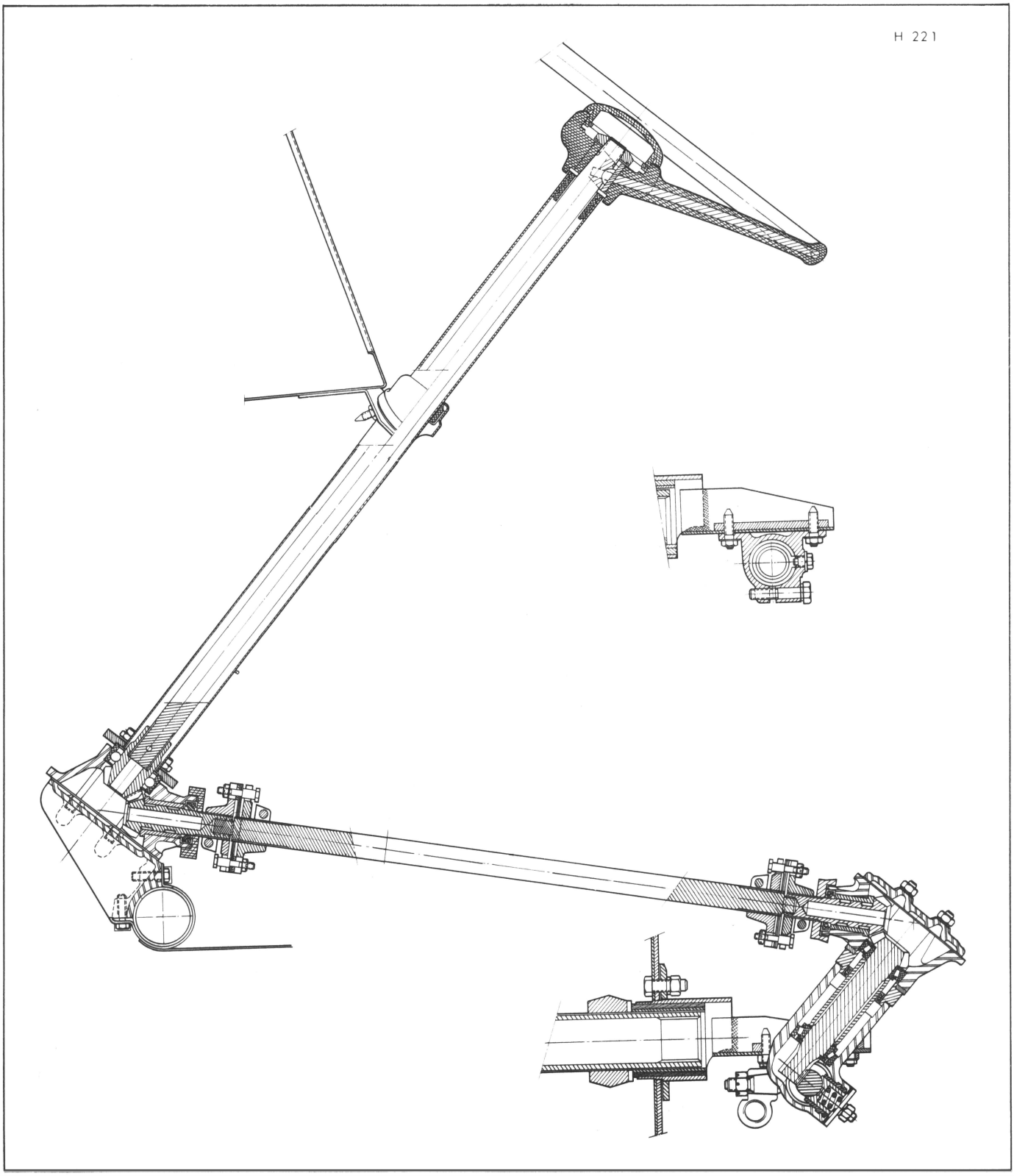

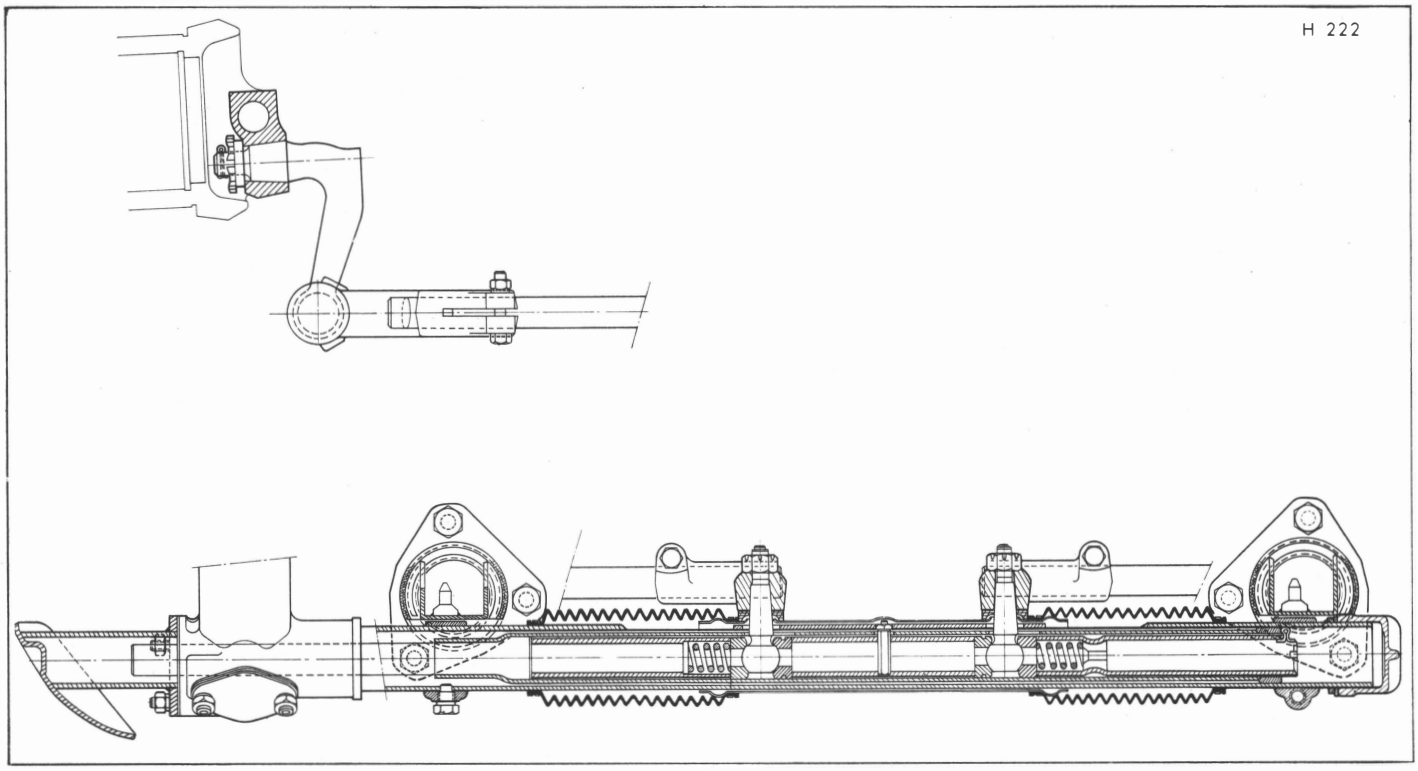

SPECIALE PUNTEN

Tandheugelstuurhuis met twee hulpstuurhuizen.

♦ Overbrengingsverhouding:

1/17,5 *(tot november 1968)*
1/20,5 *(vanaf november 1968)*

Toespoor: 0 - 2 mm.

Afstelling van de wieluitslag

34° : homokinetische aandrijfaskoppeling met kogelasdiameter: 16 mm (controlestaaf 1891-T, afgesteld op 520 mm).

34°30': homokinetische aandrijfaskoppeling met kogelasdiameter: 18 mm (controlestaaf 1891-T, afgesteld op 521,5 mm).

Aantrekkoppel van de kogelboutstelmoer: 8 mkg; draai de moer vervolgens 1/8 slag terug.

Aantrekkoppel van de moer voor de bevestiging van het stuurwiel: 6 mkg.

Aantrekkoppel van de flensmoeren van het voorste hulpstuurhuis: 1,3 mkg.

Aantrekkoppel van de moeren waarmee de spoorstangkogels op de fuseearmen zijn bevestigd: 5 - 6 mkg.